.... Option 1 = Auslösewelle Vkt 20 L = STM + 85 mm

.... Option 2 = Änderung Schalter (Rasten, Sprung, etc.)
(Schalter schleichend 1/Ö - 1/S  im Standard)

.... Option 3 = UCM-Schutzeinstellung (ehem. "+A3")

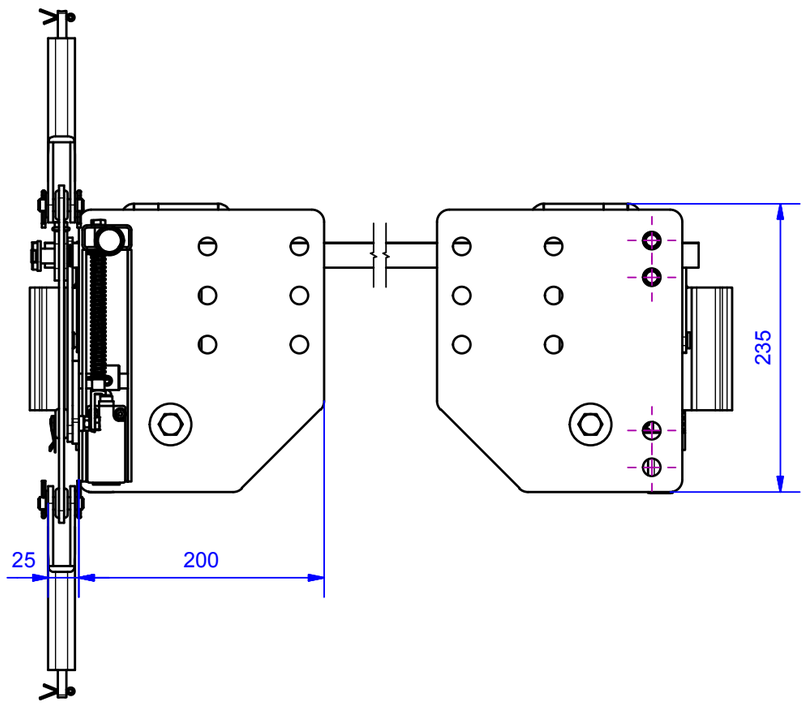


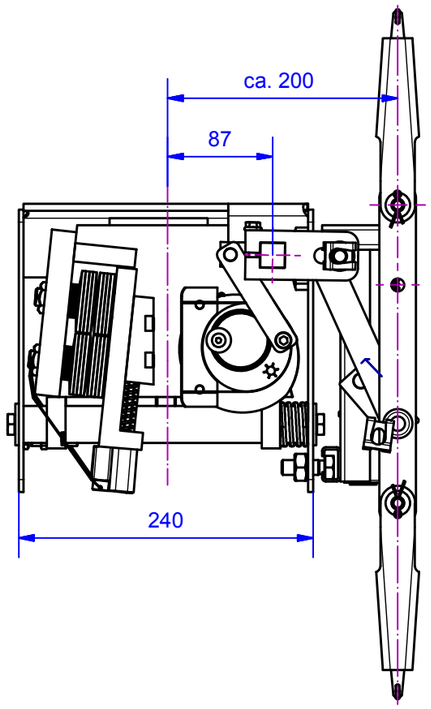


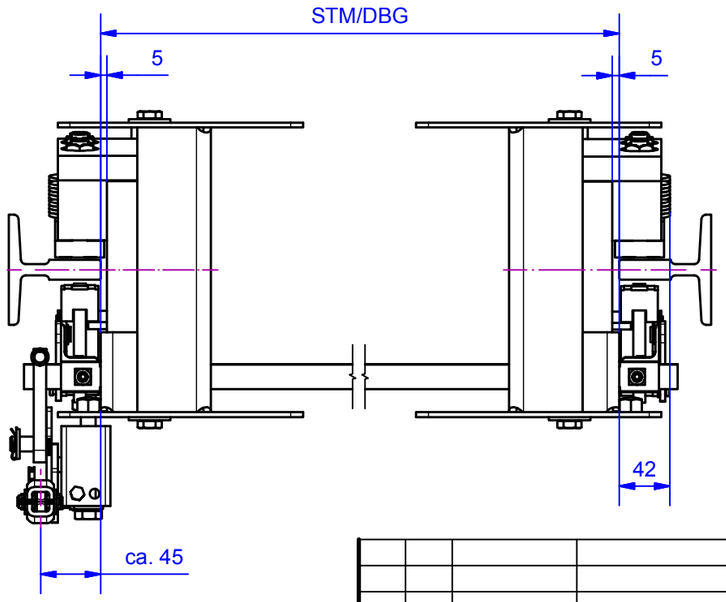


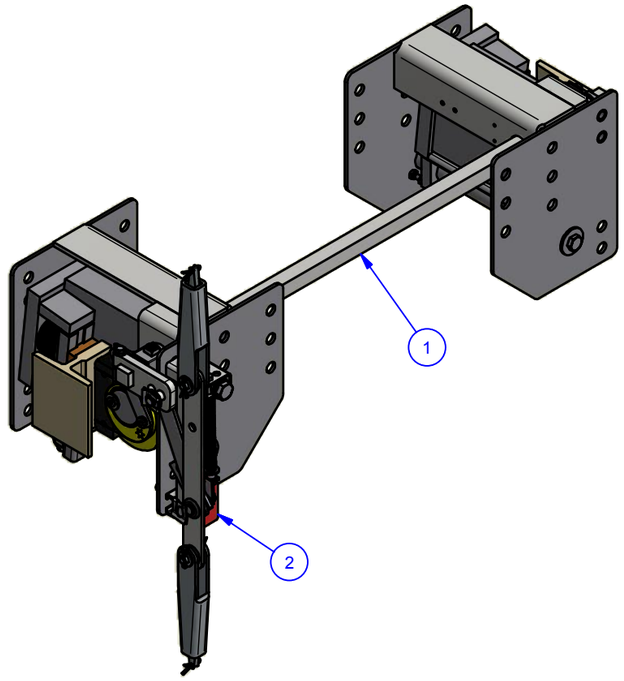


| Änd. | kommt vor | Änderungs-Nr. | Änderung | Datum: Gez. | Name | Ges. |
|---|---|---|---|---|---|---|
| | | | | | | |


**Vertraulich, alle Rechte vorbehalten ISO 16016**

Weitergabe sowie Vervielfältigung dieses Dokuments, Verwertung und Mitteilung seines Inhalts sind verboten, soweit nicht ausdrücklich gestattet.Zuwiderhandlungen verpflichten zu Schadensersatz.
Alle Rechte für den Fall der Patent-, Gebrauchsmuster- oder Geschmacksmustereintragung vorbehalten.


| | | |
|---|---|---|
| Oberflächen | Ra in um | ISO 1302 |
| Allgemeintoleranzen Schweißkonstruktionen | | ISO 13920-BF |

Verwendungsbereich
Schiene 9 - 19 mm
Befestigung zwischen Hänger

| | Datum | Name |
|---|---|---|
| Gez. | 23.09.2015 | Martinez |
| Gepr. | 14.04.2016 | HTS |
| Ges. | | |
| Abt. | | |

**Maße in mm**

Tolerierung
ISO 8015
ISO 2768-mH

AUFZUGTECHNOLOGIE
SCHLOSSER
D-85221 Dachau

| Werkstoff | Halbzeug |
|---|---|
| Maßstab im Orig. 1:5 (1:7) | Masse(Gewicht) - |

Benennung
# Fangvorrichtung
Va < 2,5 m/s

Zeichnungs-Nr. EB75GS Typ1-0 V1-0
Änd.
Blatt 1
A3

U:\AA NEUANFANG\Fangvorrichtungen\Ab\Einzelfangvorrichtungen\EB 75 GS\EB75GS Typ1-0 V1-0.idw